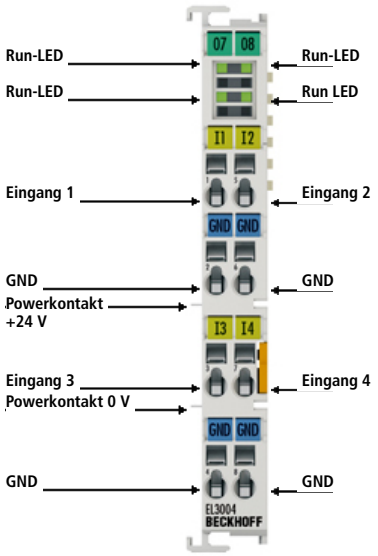

Draufsicht

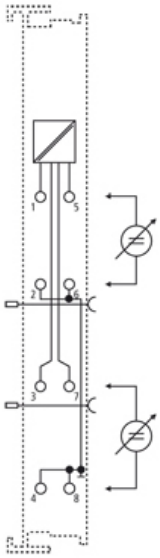

Kontaktbelegung

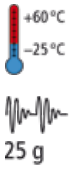

EL3004, EL3008 | 4-, 8-Kanal-Analog-Eingangsklemmen -10…+10 V, single-ended, 12 Bit

Die analogen Eingangsklemmen EL3004 und EL3008 verarbeiten Signale im Bereich von -10 bis +10 V. Mit einer Auflösung von 12 Bit wird die Spannung digitalisiert und galvanisch getrennt zum übergeordneten Automatisierungsgerät transportiert. Bei der EtherCAT-Klemme EL3004 sind die vier Single-ended-Eingänge in 2-Leitertechnik ausgeführt und besitzen ein gemeinsames, internes Massepotenzial. Die Variante EL3008 vereint acht Kanäle in einem Gehäuse. Die Powerkontakte sind durchverbunden; die Bezugsmasse der Eingänge ist der 0-V-Powerkontakt. Der Signalzustand der EtherCAT-Klemmen wird durch Leuchtdioden angezeigt.

Technische Daten	EL3004 | ES3004	EL3008 | ES3008
Anzahl Eingänge	4 (single-ended)	8 (single-ended)
Spannungsversorgung	über den E-Bus	
Technik	single-ended	
Signalspannung	-10…+10 V	
Distributed-Clocks	–	
Innenwiderstand	> 130 kΩ	
Grenzfrequenz Eingangsfilter	1 kHz	
Wandlungszeit	0,625 ms voreingestellt, konfigurierbar	1,25 ms voreingestellt, konfigurierbar
Auflösung	12 Bit (16 Bit Darstellung, inkl. Vorzeichen)	
Messfehler	< ±0,3 % (bezogen auf den Messbereichsendwert)	
Potenzialtrennung	500 V (E-Bus/Signalspannung)	
Stromaufn. Powerkontakte	–	
Stromaufnahme E-Bus	130 mA typ.	
Breite im Prozessabbild	Inputs: 16 Byte	Inputs: 32 Byte
Konfiguration	keine Adress- oder Konfigurationseinstellung erforderlich	
Besondere Eigenschaften	Standard- und Kompakt-Prozessabbild, Messwertdarstellung umschaltbar, FIR-/IIR-Filter aktivierbar, Grenzwertüberwachung, Überlastanzeige in den Prozessdaten	
Gewicht	ca. 70 g	
Betriebs-/Lagertemperatur	-25…+60 °C/-40…+85 °C	
Relative Feuchte	95 % ohne Betauung	
Schwingungs-/Schockfestigkeit	gemäß EN 60068-2-6/EN 60068-2-27	
EMV-Festigkeit/-Aussendung	gemäß EN 61000-6-2/EN 61000-6-4	
Schutzart/Einbaulage	IP 20/beliebig	
Steckbare Verdrahtung	bei allen ESxxxx-Klemmen	
Zulassungen	CE, UL, Ex	

Technische Änderungen vorbehalten